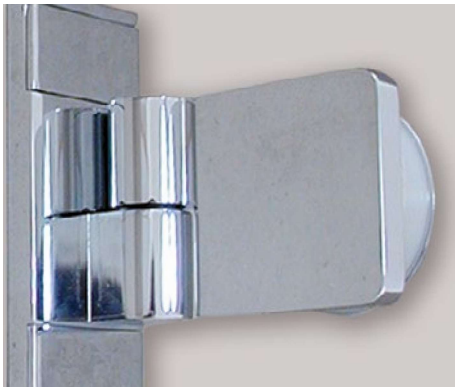

552006 Hebe-Senk Scharnier Glas/Wand 90° links

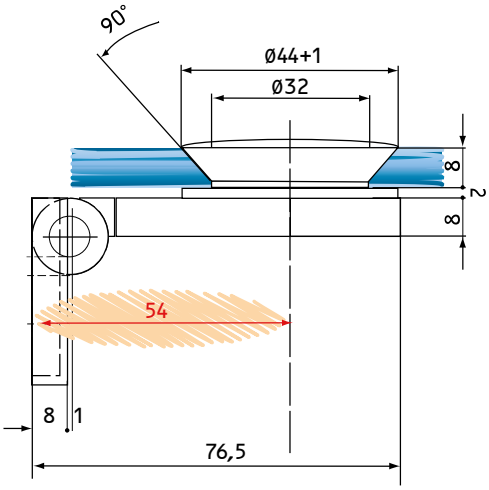

Das Maß für die Dichtung zwischen Glas/Wand ist von dem Maß 54 mm abzuziehen.

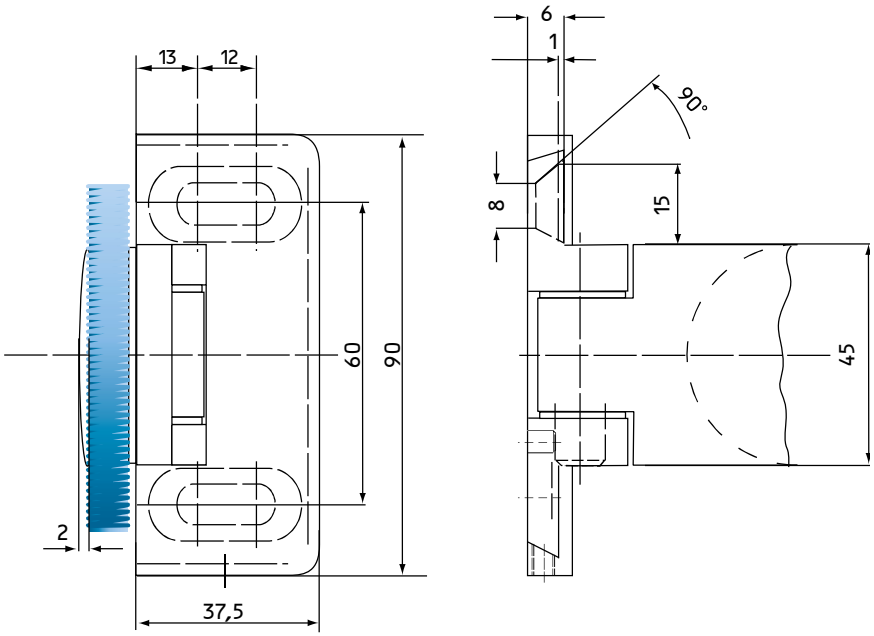

Anschlag: links

Abhebung:

4,5 mm

Verwendete Glasart:

ESG 8mm nach DIN 1249.

Glasbefestigung:

Verdeckter Verstellbereich von innen mittels Konus (+/- 3 mm).
Schraubdeckel als Abdeckung.

Wandbefestigung:

Verstellbar im Langloch (+/- 4 mm).

Belastbarkeit:

Bei zwei Scharnieren max. 50 kg Scheibenlast, maximale Türbreite 110 cm
(1 qm Glas 8 mm entspricht 20 kg)

Material:
Messing massiv

Oberflächen:
Glanzverchromt und mattverchromt.

Art.-Nr./Oberfläche:

552006 (glanzverchromt)
552106 (mattverchromt)