404001 | TÜRGRIFF RUND flächenbündig (für 8 mm Glas)

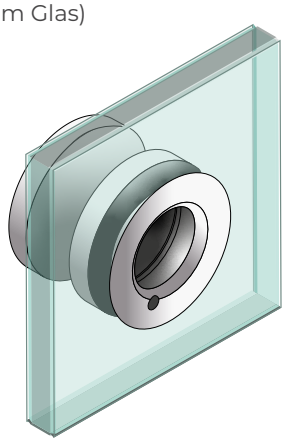

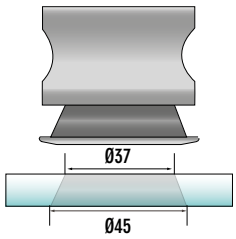

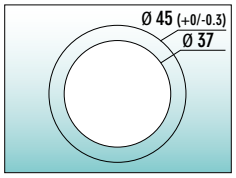

404002 | TÜRGRIFF BEIDSEITIG vierkant (für 6-10 mm Glas)

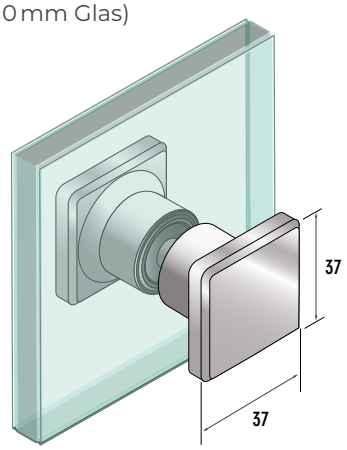

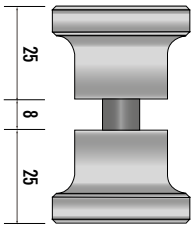

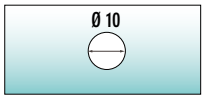
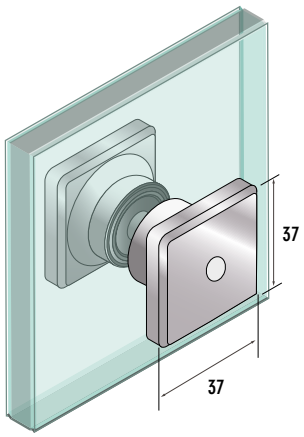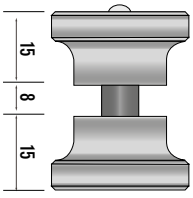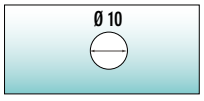
404003 | TÜRGRIFF BEIDSEITIG vierkant mit Anschlagdämpfer für Falttüren (für 6-8 mm Glas)