401005 | SCHARNIER GLAS-GLAS 180°

BESCHREIBUNG:

Scharnier Glas-Glas 180°.
Nach außen öffnend.
Flächenbündige Glasbefestigung mit verdeckter Verschraubung.

| VERWENDUNG (OHNE SPALTMAß)

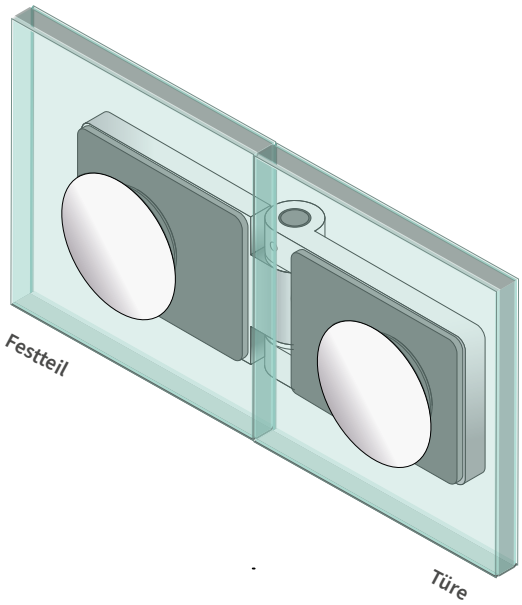

| GLASBEARBEITUNG (ABZUGSMAßE)

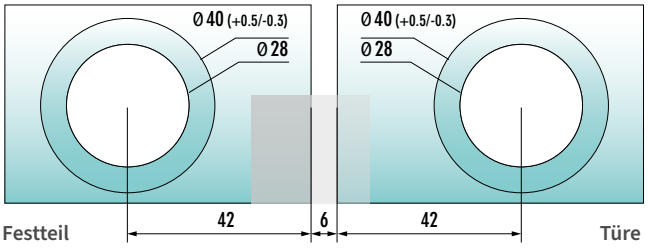

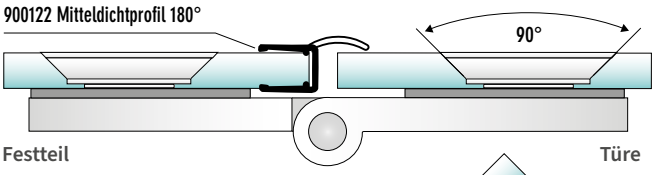

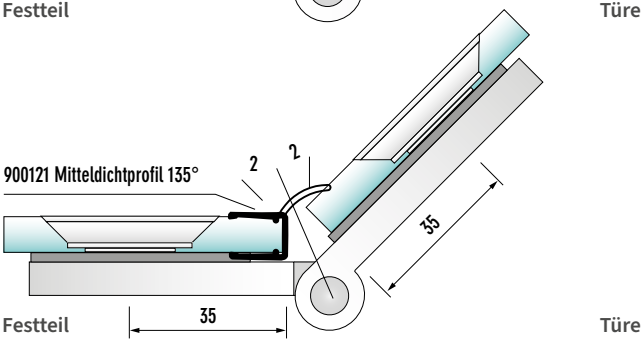

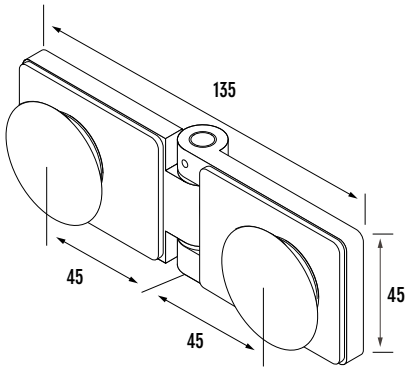

| TECHNISCHE DATEN:

Glasart:	8 mm ESG
Tragkraft:	50 kg bei zwei Bändern
Türbreite max:	1000 mm
Material:	Messing massiv
Verwendung:	links/rechts
Verstellbarkeit im Konus:	± 2.5 mm
Oberfläche:	glanzverchromt
Art.-Nr.:	401005

| EMPFOHLENE DICHTUNGEN:

Art.-Nr	900121/900122
Bezeichnung	Mitteldichtprofil 135°/180°