400005 | WINKELVERBINDER GLAS-GLAS 90°

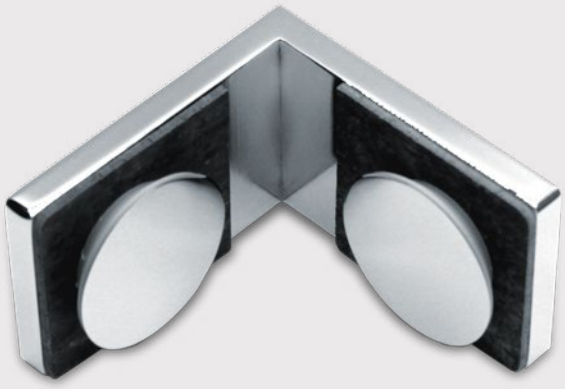

BESCHREIBUNG:

Winkelverbinder Glas-Glas 90°.
Flächenbündige Glasbefestigung mit verdeckter Verschraubung.

| VERWENDUNG (OHNE SPALTMAß)

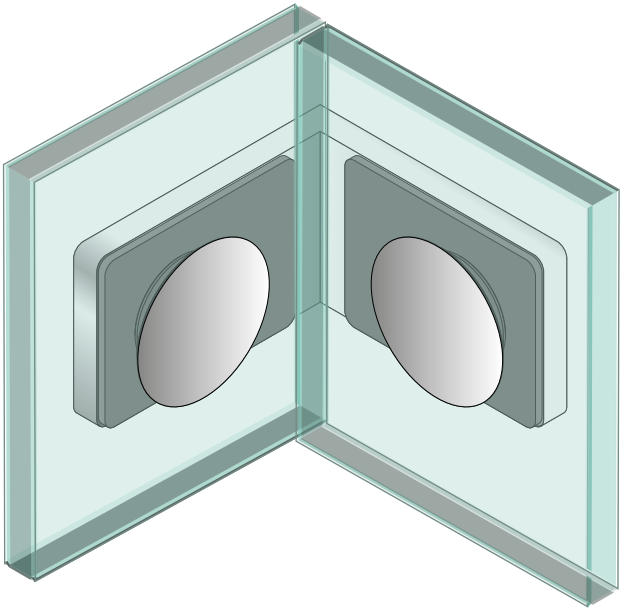

| GLASBEARBEITUNG

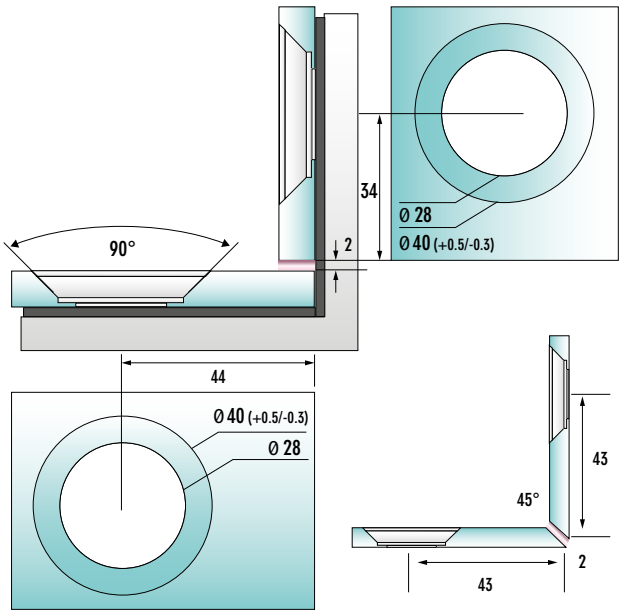

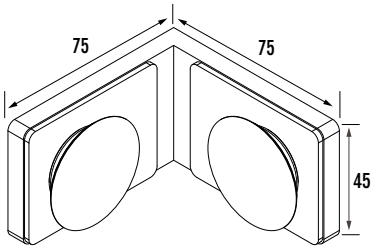

| TECHNISCHE DATEN:

Glasart:	8 mm ESG
Material:	Messing massiv
Verwendung:	links/rechts
Verstellbarkeit im Konus:	± 2.5 mm
Oberfläche:	glanzverchromt
Art.-Nr.:	400005